女子シングルス

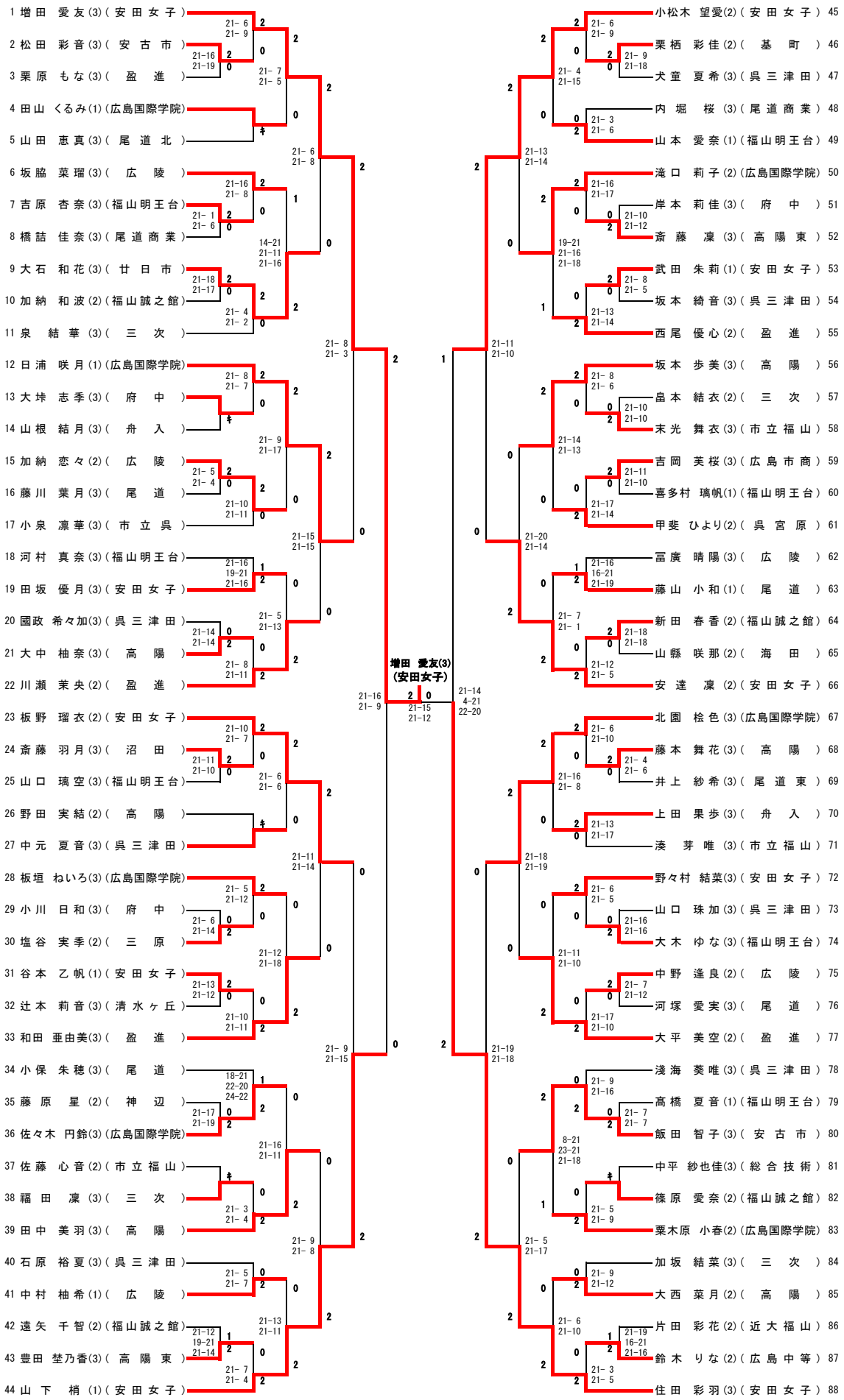
1 増田 愛友(3)(安田女子)
2 松田 彩音(3)(安古市)
3 栗原 もな(3)(盈進)
4 田山 くるみ(1)(広島国際学院)
5 山田 恵真(3)(尾道北)
6 坂脇 菜瑠(3)(広陵)
7 吉原 杏奈(3)(福山明王台)
8 橋詰 佳奈(3)(尾道商業)
9 大石 和花(3)(廿日市)
10 加納 和波(2)(福山誠之館)
11 泉 結華(3)(三次)
12 日浦 咲月(1)(広島国際学院)
13 大垰 志季(3)(府中)
14 山根 結月(3)(舟入)
15 加納 恋々(2)(広陵)
16 藤川 葉月(3)(尾道)
17 小泉 凛華(3)(市立呉)
18 河村 真奈(3)(福山明王台)
19 田坂 優月(3)(安田女子)
20 國政 希々加(3)(呉三津田)
21 大中 柚奈(3)(高陽)
22 川瀬 茉央(2)(盈進)
23 板野 瑠衣(2)(安田女子)
24 斎藤 羽月(3)(沼田)
25 山口 璃空(3)(福山明王台)
26 野田 実結(2)(高陽)
27 中元 夏音(3)(呉三津田)
28 板垣 ねいろ(3)(広島国際学院)
29 小川 日和(3)(府中)
30 塩谷 実季(2)(三原)
31 谷本 乙帆(1)(安田女子)
32 辻本 莉音(3)(清水ヶ丘)
33 和田 亜由美(3)(盈進)
34 小保 朱穂(3)(尾道)
35 藤原 星(2)(神辺)
36 佐々木 円鈴(3)(広島国際学院)
37 佐藤 心音(2)(市立福山)
38 福田 凛(3)(三次)
39 田中 美羽(3)(高陽)
40 石原 裕夏(3)(呉三津田)
41 中村 柚希(1)(広陵)
42 遠矢 千智(2)(福山誠之館)
43 豊田 埜乃香(3)(高陽東)
44 山下 梢(1)(安田女子)
増田 愛友(3)
(安田女子)
小松木 望愛(2)(安田女子) 45
栗栖 彩佳(2)(基町) 46
犬童 夏希(3)(呉三津田) 47
内堀 桜(3)(尾道商業) 48
山本 愛奈(1)(福山明王台) 49
滝口 莉子(2)(広島国際学院) 50
岸本 莉佳(3)(府中) 51
斎藤 凛(3)(高陽東) 52
武田 朱莉(1)(安田女子) 53
坂本 綺音(3)(呉三津田) 54
西尾 優心(2)(盈進) 55
坂本 歩美(3)(高陽) 56
畠本 結衣(2)(三次) 57
末光 舞衣(3)(市立福山) 58
吉岡 芙桜(3)(広島市商) 59
喜多村 璃帆(1)(福山明王台) 60
甲斐 ひより(2)(呉宮原) 61
冨廣 晴陽(3)(広陵) 62
藤山 小和(1)(尾道) 63
新田 春香(2)(福山誠之館) 64
山縣 咲那(2)(海田) 65
安達 凛(2)(安田女子) 66
北園 桧色(3)(広島国際学院) 67
藤本 舞花(3)(高陽) 68
井上 紗希(3)(尾道東) 69
上田 果歩(3)(舟入) 70
湊 芽唯(3)(市立福山) 71
野々村 結菜(3)(安田女子) 72
山口 珠加(3)(呉三津田) 73
大木 ゆな(3)(福山明王台) 74
中野 逢良(2)(広陵) 75
河塚 愛実(3)(尾道) 76
大平 美空(2)(盈進) 77
淺海 葵唯(3)(呉三津田) 78
高橋 夏音(1)(福山明王台) 79
飯田 智子(3)(安古市) 80
中平 紗也佳(3)(総合技術) 81
篠原 愛奈(2)(福山誠之館) 82
栗木原 小春(2)(広島国際学院) 83
加坂 結菜(3)(三次) 84
大西 菜月(2)(高陽) 85
片田 彩花(2)(近大福山) 86
鈴木 りな(2)(広島中等) 87
住田 彩羽(3)(安田女子) 88